Ventilation

Fonction

Les **dispositifs de ventilation** SOCOMEC assurent une homogénéisation de la température entre l'intérieur de l'armoire et le milieu ambiant.
Les **tiroirs de brassage 19"** SOCOMEC améliorent la circulation de l'air dans les armoires. Ils permettent d'améliorer la convection propre à la surface de l'armoire et d'éviter l'apparition de nids de chaleur.

Applications

Module d'extraction de toit
- Extraction naturelle sans ventilateur
  - 2 modèles,
  - enveloppe en tôle teinte RAL 7035.
- Extraction avec ventilateur
  - 4 modèles de 575 à 2365 m³/h,
  - enveloppe en tôle teinte RAL 7035,
  - ventilateurs montés sur coussinets avec protection thermique intégrée,
  - câble d'alimentation longueur 3 mètres,
  - indice de protection IP44,
  - joint d'étanchéité autoadhésif,
  - réalisation conforme aux normes CEI 44.5.

Tiroirs de trassage 19"
- 3 modèles de 466 à 1456 m³/h.
- Raccordement facile par prise d'alimentation en face arrière.
- Panneau frontal en aluminium clair anodisé, boîtier en tôle d'acier electrozingué.
- Ventilateurs montés sur roulement à bille.
- Fixation par vis sur structure 19".
- IP20 / Classe I.

Grille d'aération
- Montage par clipsage.
- ABS UL94 V0 auto-extinguible.
- Débit de 35 à 990 m³/h.
- Avec filtre IP54 en standard.
- Couleur RAL 7035.

Grille d'aération avec ventilateur et filtre
- 8 modèles de 135 à 990 m³/h.
- Ventilateurs montés sur coussinets en partie basse d'armoire.
- Tension d'alimentation 230 V en 50/60 Hz, autres tensions : nous consulter.
- Avec filtre IP54 en standard.
- Fixation par clipsage.
- Couleur RAL 7035.
- Extraction en partie haute.

Réalisation sur demande
- Autres tensions.
- Teinte spéciale.
- Autre IP.

www.entel.ru

Références

Extraction de toit

venti_003_a_2_cat

Module d'extraction	575 m³/h Référence	860 m³/h Référence	1450 m³/h Référence	2365 m³/h Référence
Naturelle	5199 **5001**		5199 **5003**	
Avec ventilateur	5199 **5055**	5199 **5090**	5199 **5150**	5199 **5280**

Nombre de grilles d'aération d'entrée d'air	860 m³/h Référence	1450 m³/h Référence	2365 m³/h Référence
1		5199 **5003**	
2	5199 **5090**	5199 **5150**	5199 **5280**

Tiroir de brassage 19"

venti_013_a_2_cat

Nombre de ventilateurs par tiroir	466 m³/h Référence	972 m³/h Référence	1456 m³/h Référence
3	5199 **8003**		
6		5199 **8006**	
9			5199 **8009**

Grille d'aération

venti_003_a_2_cat

Débit d'air en soufflage libre	35 m³/h Référence	67 m³/h Référence	108 m³/h Référence	190 m³/h Référence
Grille d'aération	5199 **8010**	5199 **8012**	5199 **8017**	5199 **8023**
Grille d'aération avec ventilateur et filtre	5199 **8110**	5199 **8112**	5199 **8117**	5199 **8123**

Débit d'air en soufflage libre	370 m³/h Référence	500 m³/h Référence	615 m³/h Référence	990 m³/h Référence
Grille d'aération	5199 **8023**	5199 **8029**	5199 **8029**	5199 **8029**
Grille d'aération avec ventilateur et filtre	5199 **8124**	5199 **8129**	5199 **8130**	5199 **8131**

www.entel.ru

➲ Caractéristiques

Extraction de toit

Caractéristiques techniques				
Débit d'air en soufflage libre (m^3/h)	575	860	1450	2365
Grille d'aération (nb/dimension)	1 / 250 x 250	1 / 325 x 325	2 / 325 x 325	6 / 325 x 325
Débit d'air avec grille d'aération (m^3/h)	390	600	1100	2100
Tension d'alimentation (VAC)	230	230	230	230
Fréquence (Hz)	50 / 60	50 / 60	50 / 60	50 / 60
Puissance absorbée (W)	80	85	155	170
Niveau sonore (dBCA)	62	70	76	77
Température limite d'utilisation (air évacué) (°C)	-20 …+55	-20 …+55	-20 …+55	-20 …+55

Tiroirs de brassage 19''

Caractéristiques techniques			
Débit d'air en soufflage libre (m^3/h)	466	972	1456
Tension d'alimentation (VAC)	230	230	230
Fréquence (Hz)	50	50	50
Puissance absorbée (W)	49	90	135
Température d'utilisation (°C)	-20 … +70	-20 … +70	-20 … +70

Grille d'aération

Caractéristiques techniques								
Débit d'air en soufflage libre (m^3/h)	35	67	108	190	370	500	615	990
H x L (mm)	109 x109	150 x 150	204 x 204	250 x 250	250 x 50	325 x 325	325 x 325	325 x 325
Débit d'air avec grille d'aération (m^3/h)	24	50	75	60	270	380	500	575
Débit d'air avec 2 grilles d'aération de même dimension (m^3/h)	27	58	88	130	305	450	550	680
Tension d'alimentation (VAC)	230	230	230	230	230	230	230	230
Fréquence (Hz)	50 / 60	50 / 60	50 / 60	50 / 60	50 / 60	50 / 60	50 / 60	50 / 60
Puissance absorbée (W)	13	22	22	32	50	50	60	110
Niveau sonore (dBCA)	30	45	45	50	59	59	69	72
Température d'utilisation (°C)	-10..+70	-10..+70	-10..+70	-10..+70	-10..+70	-10..+70	-10..+70	-10..+70
Indice de protection	54	54	54	54	54	54	54	54

www.entel.ru

Dimensions

Extraction de toit

575 et 860 m³/h - Cotes (mm)

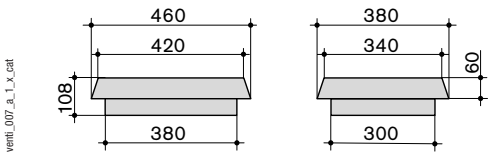

Plan de découpe pour 575 m³/h

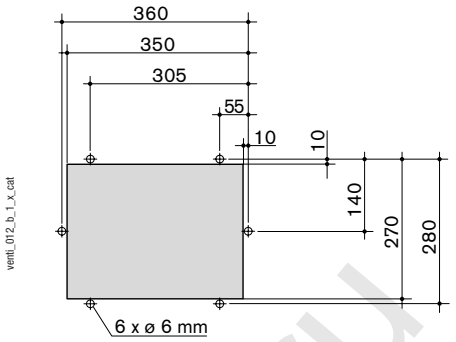

1450 m³/h - Cotes (mm)

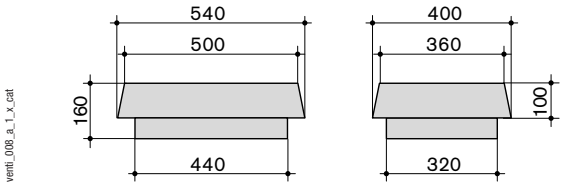

Plan de découpe pour 1450 m³/h

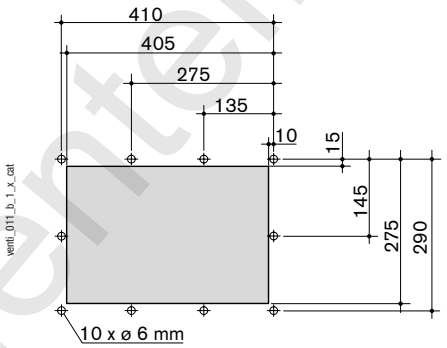

2365 m³/h - cotes (mm)

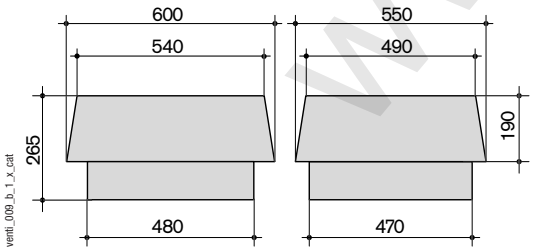

Plan de découpe pour 2365 m³/h

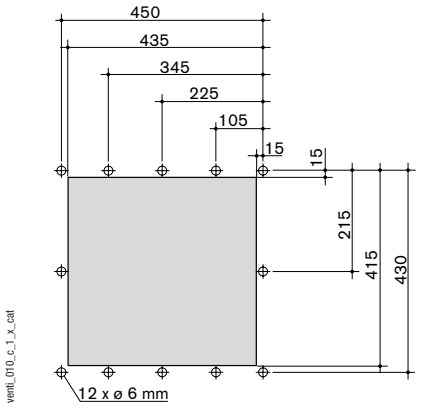

www.entel.ru

Tiroirs de brassage 19'' - Cotes (mm)

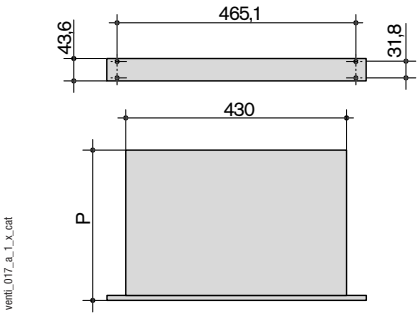

Nombre de ventilateurs par tiroir	P
3	208
6	330
9	452

Grille d'aération - Cotes (mm)

35 m³/h

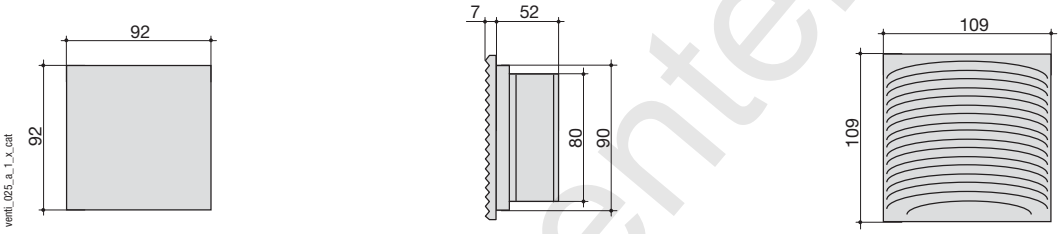

67 m³/h

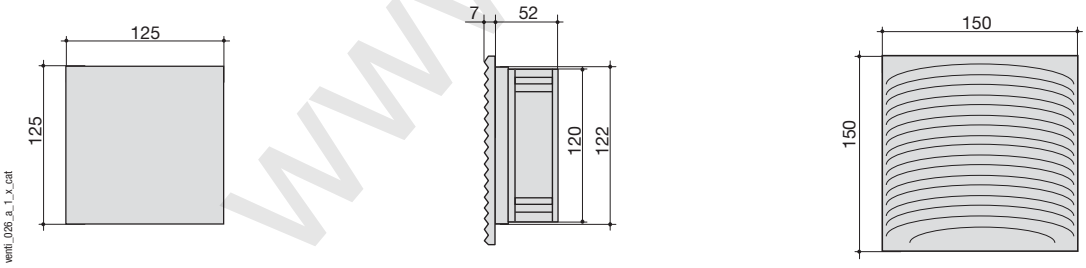

108 m³/h

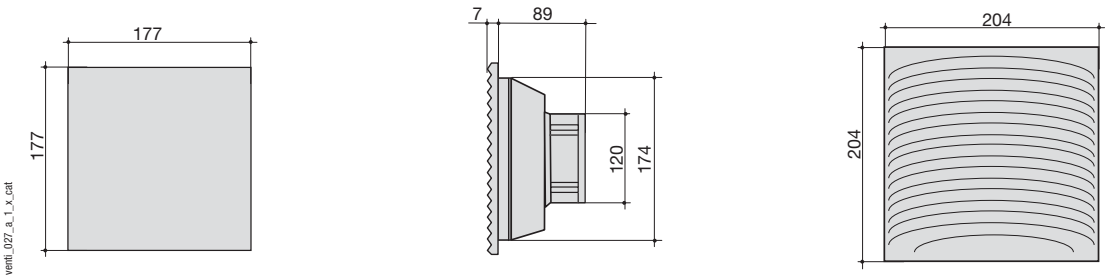

www.entel.ru

Grille d'aération - Cotes (mm)

190 m³/h

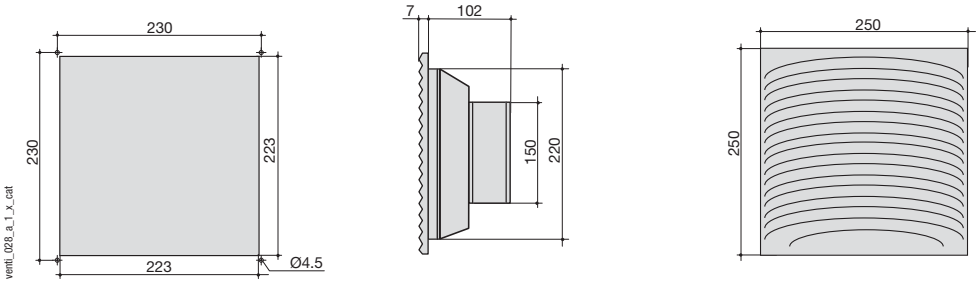

370 m³/h

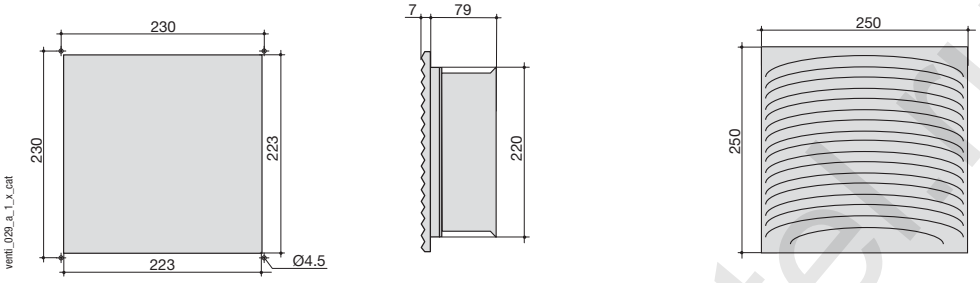

500 m³/h

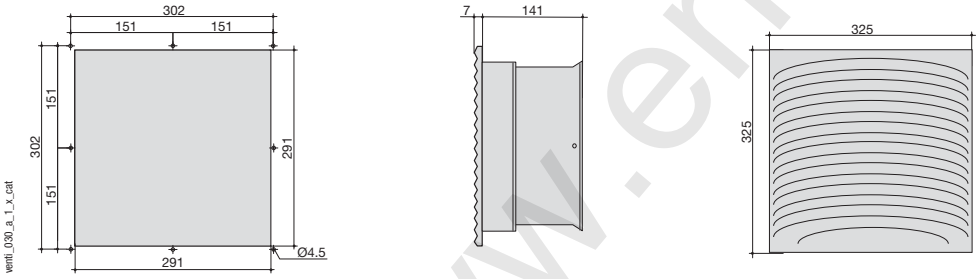

615 m³/h

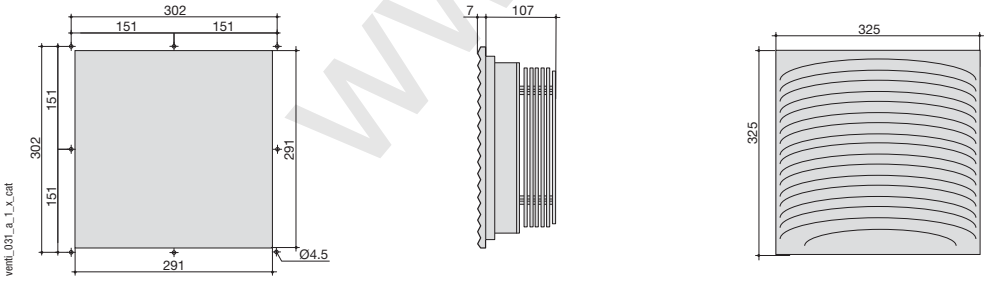

990 m³/h

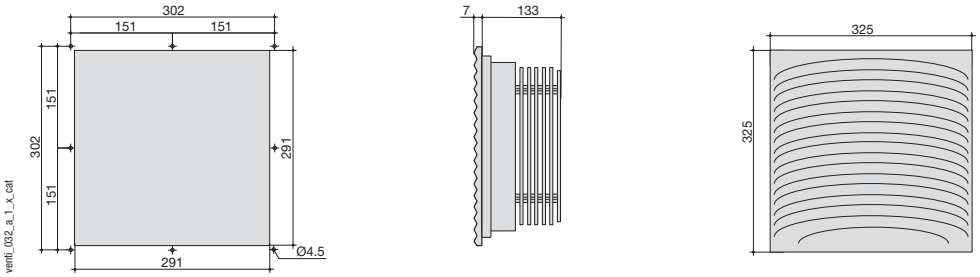

www.entel.ru